Anschluss-Schema-Empfehlung

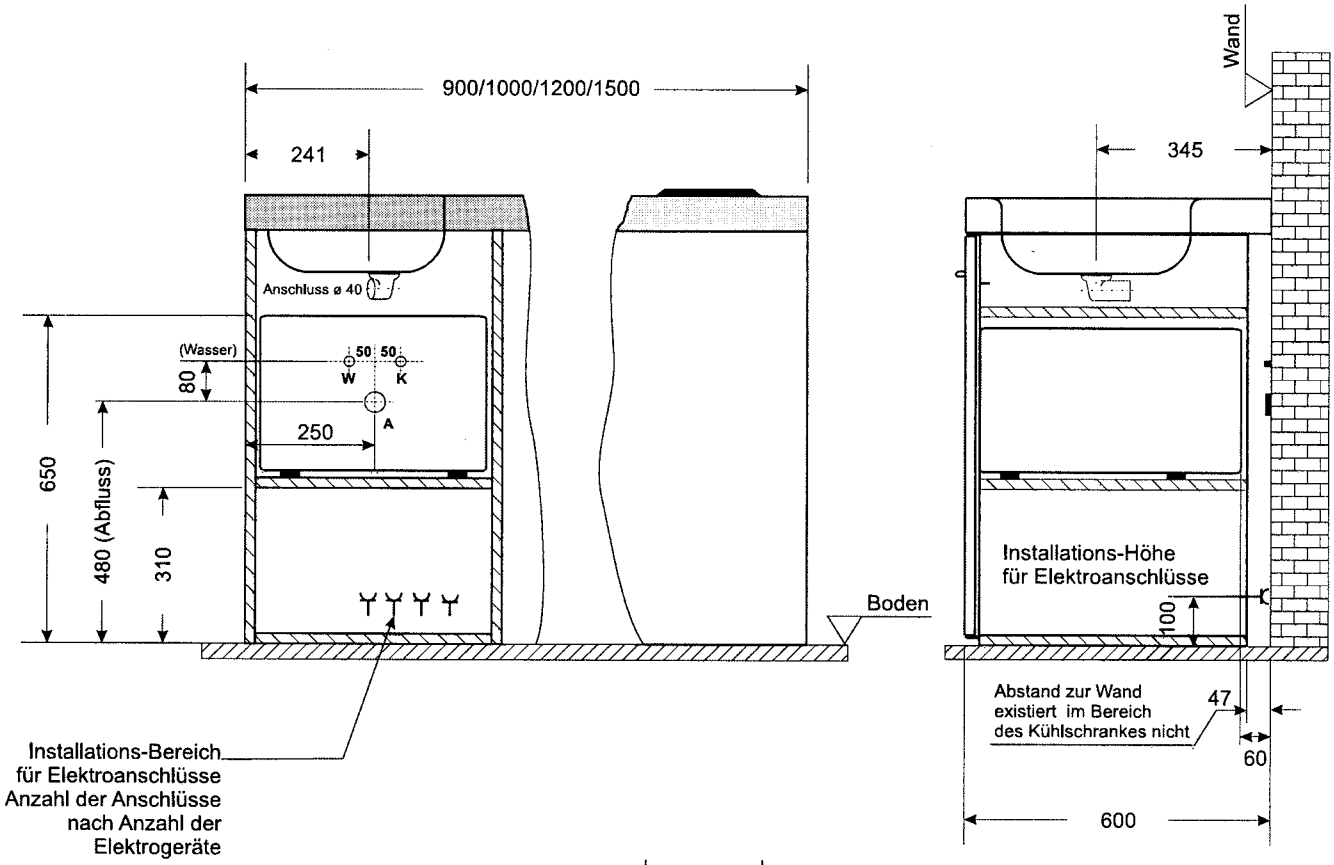

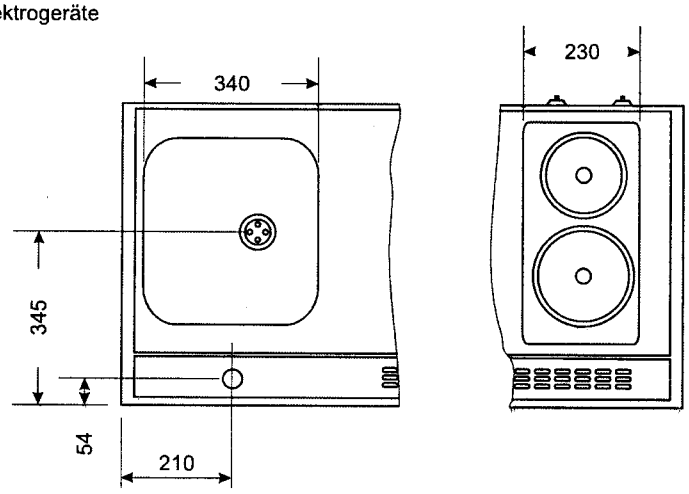

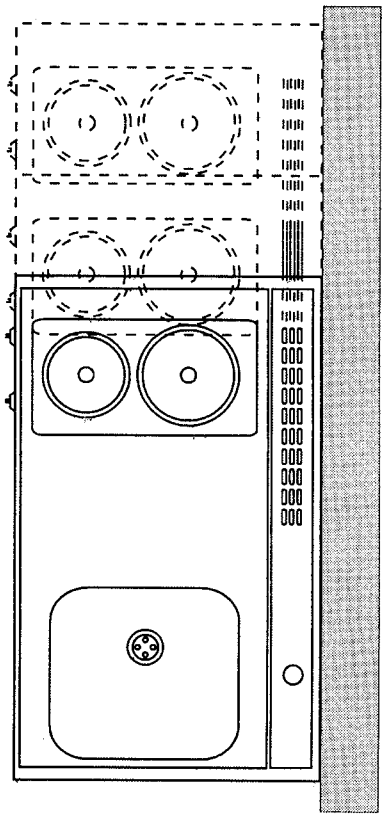

WICHTIGER HINWEIS!!!!

Abbildung Anordnung Herdteil rechts Becken links. Bitte vor Installation prüfen, welche Herdteilseite bzw. Beckenseite vorhanden ist und entsprechend seitenverkehrt die Anschlüsse anbringen.

Spätere Reklamationen sind ausgeschlossen.

Wir empfehlen den Anschluss der Küchen durch einen Sanitär- oder Elektrofachmann ausführen zu lassen.